ÉCLAIRAGE PUBLIC
LUMAX 120W

Solutions intélligentes d'éclairage public

L'éclairage public et son optimisation sont un enjeu majeur d'attractivité, de sécurité mais aussi d'économie pour les collectivités, les professionnels et les particuliers.
Candyled vient répondre à ces besoins en offrant une solution permettant de réduire les coût et l'impact sur notre environnement.
C'est la solution idéale pour un éclairage public des routes à fort trafic, des rue et des voies résidentielles.
Cette gamme bénéfie d'un excellent rendement énergétique, nécessite peu de maintenane et bénéficie d'une garantie de 5 ans.

Applications

- Eclairage Urbain
- Autoroutes
- Rues et voies résidentielles
- Parking

Avantages

- Efficacité lumineuse du système : >150 lumens/W
- Equipé de lentilles : Optiques routiers
- Indice de protection : IP66
- Indice de protection contre les chocs mécanique : IK10
- Protection contre les surtensions : 3KV (10Kv en option)
- Durée de vie : 100 000 H+
- Garantie : 5ans
- Facilité d'installation

CE >150Lm/w IK10 IP66 CRI ≥70 5 Years Warranty

Caractéristiques

Tension secteur	100-265V AC 50Hz
Technologie LED	SMD
Puissance	120W
Dimmabilité	Non (en option Driver dimmable 0/1 to 10)
Protection contre les surtensions	3KV 10Kv en option
Efficacité Lumineuse	>150Lumens/W
Température de couleur	3 000K - 4 000K - 6 500K Warm White - Neutral White - Cold White
Indice de rendu des couleurs	>=70
Degré de résistance aux chocs	IK10
Indice de protection IP	IP66
Durée de vie	100 000H+
Classe de protection CEI	Classe de sécurité II (Classe II)
Température de fonctionnement	-40°C à +50°C

Shema dimensionnel (mm)

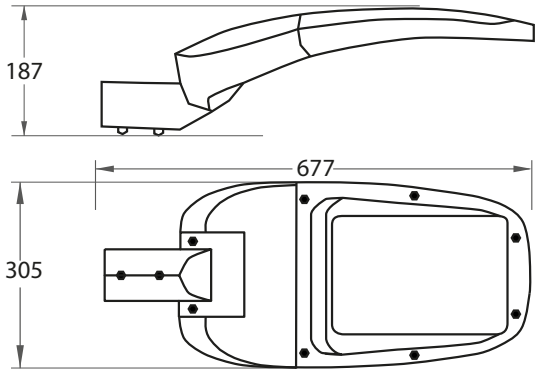

Longueur (mm) : 677 / **Largeur (mm) :** 305 / **Hauteur (mm) :** 187

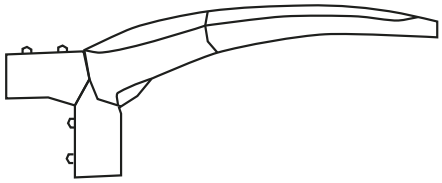

Angle d'inclinaison : de 0° à +90°

Matériaux

Matériaux boitier	Aluminium moulé haute pression
Cache	Verre, trempé thermiquement

Installation

Installation sur mat horizontal	**Max** Ø65
Installation sur mat vertical	**Max** Ø65

Adresse : Immeuble 3s, Rue Abou Hamed El Ghazeli, Montplaisir, Tunis Tunisie
contact@candyled.com Tél. : +216 71 120 210 Fax : + 216 70 200 902 www.candyled.com