Smart LUMAX 100W - 230V AC

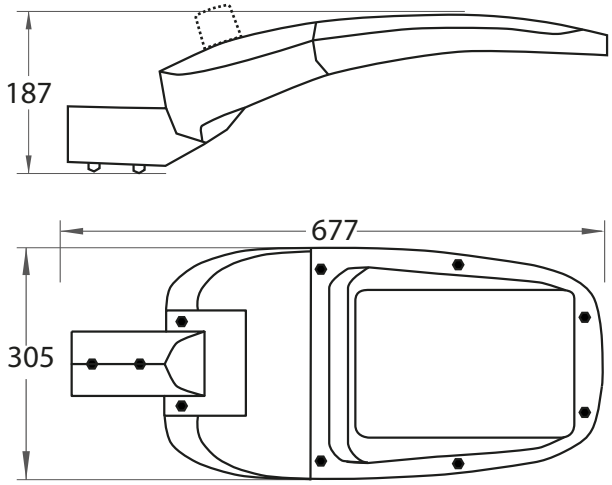

100W LED | 100-265V AC 50Hz | 15500 LUMENS | CRI ≥70 | IP66 | IK10 | PF >0,9 | >150lm/W | LoRa | TIME CONTROL | PHOTOCELL

CARACTÉRISTIQUES :

Puissance	Voltage	Flux lumineux	Angle de propagation de la lumière
100 W	100-265V	15 500 Lumens	Lentilles

Classe énergétique	Durée de vie	Dimensions
A⁺	100 000 h+	677 mm x 305 mm x 187 mm

RÉFÉRENCES POUR COMMANDER :

Références internes	Codes à barres	Température de couleurs
E100D0B3	6193102803151	Blanc (cold white) 6 500k
E100D0N3	6193102803168	Neutre (Neutral white) 4 000k

Le contrôleur LoRaWAN a été conçu pour un permettre un contrôle intelligent des Luminaires.
Données collectées : On/Off/Dimming, voltage, courant, Consommation & Facteur de puissance.
Cellule photoélectrique incluse permettant le contrôleur et l'ajustement de la luminosité en fonction de la luminosité ambiante.