Plafonnier 22W - 230V AC

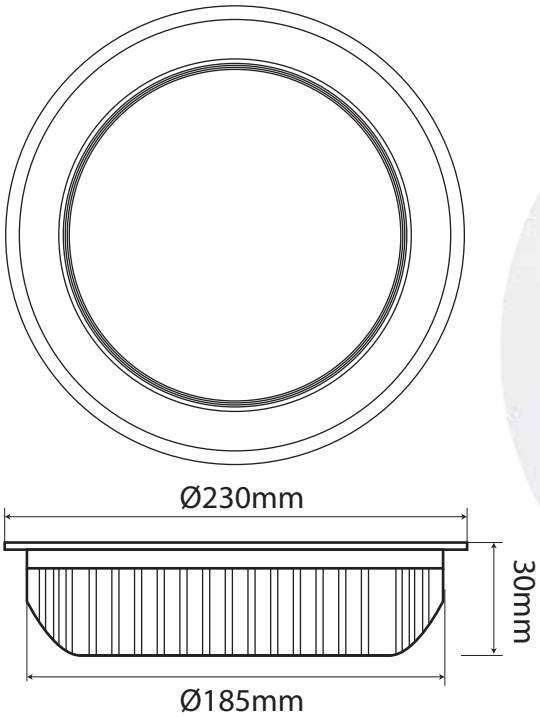

22W LED | 100-265V AC 50Hz | 2500 LUMENS | CRI ≥80 | IP20 | PF >0,7

CARACTÉRISTIQUES :

Puissance	Voltage	Flux lumineux	Angle de propagation de la lumière
22 W	100 - 265V AC 50Hz	2 500 Lumens	120°

Classe énergétique	Durée de vie	Dimensions
A+	30 000 h+	Ø 230 mm x 30 mm

RÉFÉRENCES POUR COMMANDER :

Références internes	Codes à barres	Température de couleurs
P022D0J1	6193102803441	Jaune (warm white) 3 000k
P022D0N1	6193102803458	Neutre (neutral white) 4 000k
P022D0B1	6193102803465	Blanc (cold white) 6 500k

LED SMD Series