CANDY LED

Brighten your life !



Catalogue Plafonniers 2026

www.candyled.com

PRÉSENTATION

Issu du monde des Technologies de l'Information, des réseaux et de l'Internet, le groupe 3S, leader dans son domaine, a fondé Sky Industries spécialisée dans la fabrication des solutions d'éclairage LED sous la marque Candyled.

Candyeld fabrique, dans son usine à Zriba-Zaghouan, des solutions d'éclairage LED basées sur les dernières technologies LED.

Destinée aux particuliers et aux professionnels, notre large gamme de luminaires LED basés sur la technologie SMD s'étend des Spots aux Lampes, en passant par les Plafonniers, les Dalles, les Linéaires, les Tubes et couvre aussi l'éclairage public et industriel.

Adossé à un bureau d'études interne et une ligne CMS, Candyled est capable de concevoir, prototyper et fabriquer en grande série tout type d'appareil d'éclairage à technologie LED. Que ce soit sous notre propre marque ou en marque blanche pour des industriels, des intégrateurs ou des distributeurs.

En 2023, Candyled a investi dans une ligne d'injection d'aluminium dédiée à la fabrication des corps de ses différents produits, afin d'augmenter significativement son taux d'intégration, maximiser la création de valeur sur l'ensemble de la chaîne de production et réduire les délais de livraison.

Au vu de notre pédigrée IT, nous avons lancé la première solution d'éclairage intelligent (IoT - LoRaWAN) en Tunisie et en Afrique. Cette solution est actuellement déployée sur plusieurs sites et Communes.

Comme la technologie n'a de valeur et d'importance que si elle profite au plus grand nombre, notre ultime objectif est de démocratiser l'utilisation de l'éclairage LED pour le mettre à la portée de tous.

Première usine en la matière dans la région, nous aspirons naturellement à figurer parmi les premiers fournisseurs d'éclairage LED dans cette zone géographique.

Découvrez notre catalogue Candyled avant de découvrir notre site web www.candyled.com et illuminez votre vie.

Brighten your life !



POURQUOI CANDYLED ?

La **LED (Lighting Emmiting Diode)** également appelée **DEL (Diode Electro Luminescente)** est un composant électronique de la famille des composants Optoélectroniques capable d'émettre de la lumière lorsqu'un courant électrique le parcourt. Apparue dès 1962, la Led est l'une des sources lumineuses les **plus performantes**, **économiques et durables**.

Beaucoup considèrent aujourd'hui que c'est l'invention la plus révolutionnaire depuis plus de cent ans.

En fait, les applications intégrant des LEDs sont quasiment infinies...

LES NOMBREUX AVANTAGES DES AMPOULES ET SYSTÈME D'ÉCLAIRAGE CANDYLED

Nos solutions d'éclairage à LED présentent des forces non négligeables permettant une économie d'énergie, réduction des coûts de possession et de maintenance :

Conformité aux normes	Garantie	Durée de vie
CE	Jusqu'à 5 ans garantie warranty	Durée de vie 100 000h+ Lifetime
Conformité aux normes de qualité et de sécurité les plus sévères, notamment aux normes Européennes	Jusqu'a 5 ans de Garantie pour la gamme éclairage public et éclairage professionnel	La durée de vie de la gamme éclairage public et éclairage professionnel est de 100 000H+
Fidélité des couleurs	**Sécurité**	**Efficacité énergétique**
CRI ≥90	Hg 0% Mercury Free · Pb 0% Lead Free · UV · IR	UP TO 90% Energy saving
Bonne restitution des couleurs	Ne contient ni Mercure ni Plomb. Pas d'émission d'Ultraviolet (UV) ou Infrarouge (IR)	90% d'économie d'énergie (comparé à l'incandescent)
Allumage instantané	**Efficacité Lumineuse**	**Choix des couleurs**
100 % 0 sec	160 lm / W	
100% de lumière immédiatement	De 110 à 160 Lumens par Watt	Warm White - Neutral White - Cool White 3 000K - 4 000K - 6 500K



PLAFONNIERS

La gamme de plafonniers Candyled est conçue pour les **applications d'éclairage général** en remplacement des plafonniers et lampes à éclairage classique.

Cette gamme permet des économies d'énergie immédiates, bénéficie d'une longue durée de vie et représente un excellent rapport qualité prix.

L'installation est simple grâce aux attaches à ressorts et s'ajuste parfaitement aux découpes standards.

APPLICATIONS

- Espaces d'accueil
- Commerces et bureaux
- Circulations
- Sanitaires
- Hôpitaux et cliniques

AVANTAGES :

- Retour sur investissement rapide
- Importantes Économies d'énergie (jusqu'à 80% comparé aux luminaires conventionnels)
- Durée de vie : 30 000 H+
- Facilité d'installation
- Solutions de remplacement de l'éclairage conventionnel
- Large choix de température de couleur (3 000 K, 4000 K & 6 500 K)
- Allumage instantané



PLAFONNIERS



6W 230V | 12W 230V | 16W 230V | 22W 230V

	W			A+		d [mm]	K	Lm	Références
6W 230V AC 120° PF>0.7	6	100 - 265V AC 50Hz	120°	A+	30 000 h+	Ø 120-Ø 87-30	3 000	720	P006D0J3
							4 000		P006D0N3
							6 500		P006D0B3
12W 230V AC 120° PF>0.7	12	100 - 265V AC 50Hz	120°	A+	30 000 h+	Ø 185-Ø 137-30	3 000	1 440	P012D0J3
							4 000		P012D0N3
							6 500		P012D0B3
16W 230V AC 120° PF>0.7	16	100 - 265V AC 50Hz	120°	A+	30 000 h+	Ø 185-Ø 137-30	3 000	1 920	P016D0J3
							4 000		P016D0N3
							6 500		P016D0B3
22W 230V AC 120° PF>0.7	22	100 - 265V AC 50Hz	120°	A+	30 000 h+	Ø 230-Ø 185-30	3 000	2 640	P022D0J1
							4 000		P022D0N1
							6 500		P022D0B1

PLAFONNIER 6W -230V AC

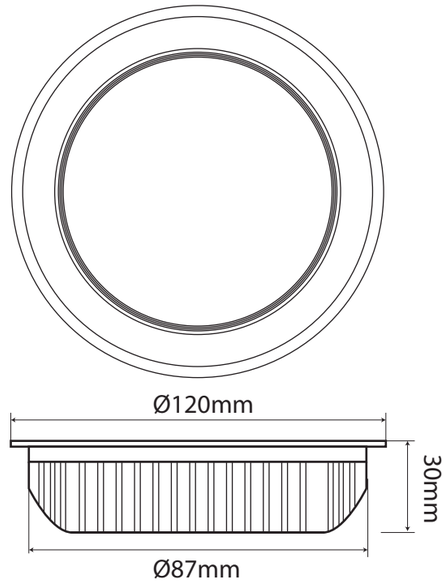

6W LED | 100-265V AC 50Hz | 720 LUMENS | CRI ≥80 | IP20 | PF >0,7

CARACTÉRISTIQUES :

W			
Puissance	Voltage	Flux lumineux	Angle de propagation de la lumière
6 W	100 - 265V AC 50Hz	720 Lumens	120°

A+		d [mm]
Classe énergétique	Durée de vie	Dimensions
A+	30 000 h+	Ø 120 mm x Ø 87 mm x 30 mm

RÉFÉRENCES POUR COMMANDER :

Références internes	Codes à barres	Température de couleurs
P06D0J3	6193102803533	Jaune (warm white) 3 000k
P06D0N3	6193102803540	Neutre (neutral white) 4 000k
P06D0B3	6193102803557	Blanc (cold white) 6 500k

Series LED SMD

PLAFONNIER 12W - 230V AC

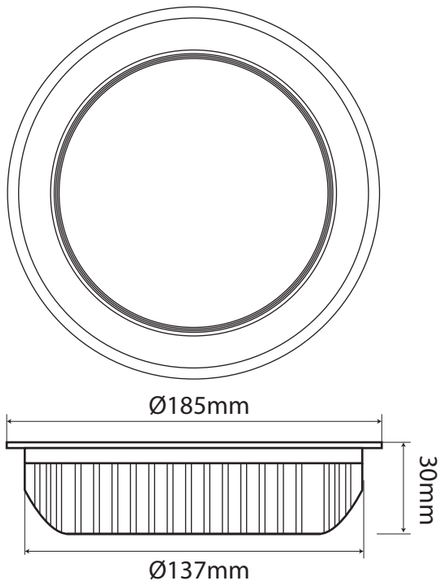

12W LED · 100-265V AC 50Hz · 1440 LUMENS · CRI ≥80 · IP20 · PF >0,7

CARACTÉRISTIQUES :

Puissance	Voltage	Flux lumineux	Angle de propagation de la lumière
12 W	100 - 265V AC 50Hz	1 440 Lumens	120°

Classe énergétique	Durée de vie	Dimensions
A+	30 000 h+	Ø 185 mm x Ø 137 mm x 30 mm

RÉFÉRENCES POUR COMMANDER :

Références internes	Codes à barres	Température de couleurs
P012D0J3	6193102803502	Jaune (warm white) 3 000k
P012D0N3	6193102803519	Neutre (neutral white) 4 000k
P012D0B3	6193102803526	Blanc (cold white) 6 500k

Series LED SMD

PLAFONNIER 16W - 230V AC

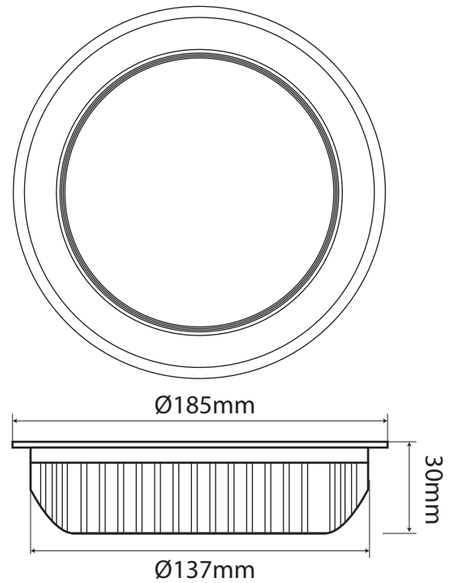

16W LED · 100-265V AC 50Hz · 1920 LUMENS · CRI ≥80 · IP20 · PF >0,7

CARACTÉRISTIQUES :

Puissance	Voltage	Flux lumineux	Angle de propagation de la lumière
16 W	100 - 265V AC 50Hz	1 920 Lumens	120°

Classe énergétique	Durée de vie	Dimensions
A+	30 000 h+	Ø 185 mm x Ø 137 mm x 30 mm

RÉFÉRENCES POUR COMMANDER :

Références internes	Codes à barres	Température de couleurs
P016D0J3	6193102803472	Jaune (warm white) 3 000k
P016D0N3	6193102803489	Neutre (neutral white) 4 000k
P016D0B3	6193102803496	Blanc (cold white) 6 500k

Series LED SMD

Plafonniers

PLAFONNIER 22W - 230V AC

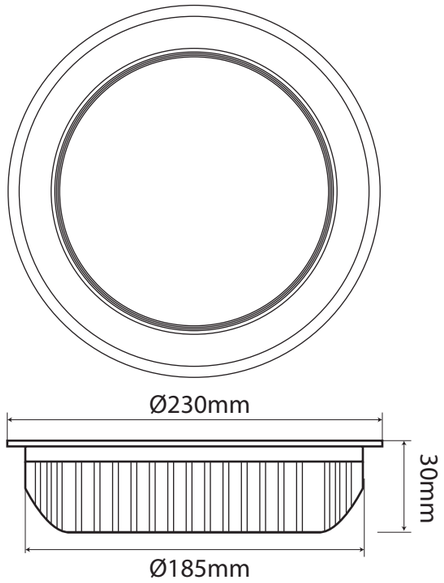

22W LED | 100-265V AC 50Hz | 2640 LUMENS | CRI ≥80 | IP20 | PF >0,7

CARACTÉRISTIQUES :

Puissance	Voltage	Flux lumineux	Angle de propagation de la lumière
22 W	100 - 265V AC 50Hz	2 640 Lumens	120°

Classe énergétique	Durée de vie	Dimensions
A+	30 000 h+	Ø 230 mm x Ø 185 mm x 30 mm

RÉFÉRENCES POUR COMMANDER :

Références internes	Codes à barres	Température de couleurs
P022D0J1	6193102803441	Jaune (warm white) 3 000k
P022D0N1	6193102803458	Neutre (neutral white) 4 000k
P022D0B1	6193102803465	Blanc (cold white) 6 500k

LED SMD Series



P L A F O N N I E R S



40W 230V 56W 230V

	W			A+		d [mm]	K	Lm	Références
40W 230V AC 120°	40	220 - 240V AC	120°	A+	30 000 h+	Ø400 - 120	4 000	4200	D400 Recessed
							6 500	4400	D400 Recessed
40W 230V AC 120°	40	220 - 240V AC	120°	A+	30 000 h+	Ø400 - 120	4 000	4200	D400 Suspended
							6 500	4400	D400 Suspended
56W 230V AC 120°	56	220 - 240V AC	120°	A+	30 000 h+	Ø600-120	4 000	5880	D600 Recessed
							6 500	6160	D600 Recessed
56W 230V AC 120°	56	220 - 240V AC	120°	A+	30 000 h+	Ø600-120	4 000	5880	D600 Suspended
							6 500	6160	D600 Suspended

PLAFONNIER 40W - 230V AC

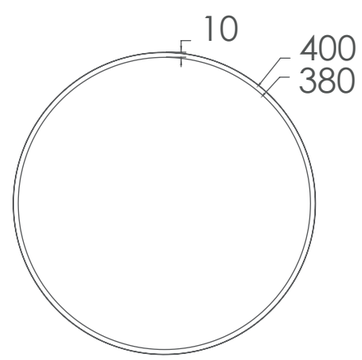



40W LED · 220-240V AC 50Hz · 4400 LUMENS · CRI ≥90 · IP20

CARACTÉRISTIQUES :

W			
Puissance	Voltage	Flux lumineux	Angle de propagation de la lumière
40 W	220 - 240V	4 400 Lumens	120°

A+		d [mm]
Classe énergétique	Durée de vie	Dimensions
A+	30 000 h+	Ø 400 mm x 120 mm

RÉFÉRENCES POUR COMMANDER :

Références internes	Codes à barres	Température de couleurs
D400 Recessed	6193102800884	Neutre (neutral white) 4000k
D400 Recessed	6193102800891	Blanc (cold white) 6000k
D400 Suspended	6193102800969	Neutre (neutral white) 4000k
D400 Suspended	6193102800976	Blanc (cold white) 6500k

Seri s LED SMD

PLAFONNIER 56W - 230V AC



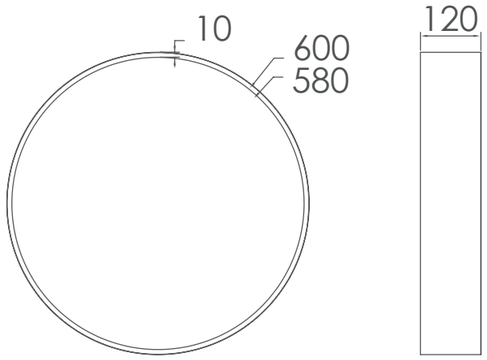

56W LED | 220-240V AC 50Hz | 6160 LUMENS | CRI ≥90 | IP20

CARACTÉRISTIQUES :

Puissance	Voltage	Flux lumineux	Angle de propagation de la lumière
56 W	220 - 240V	6 160 Lumens	120°

Classe énergétique	Durée de vie	Dimensions
A+	30 000 h+	Ø 600 mm x 120 mm

RÉFÉRENCES POUR COMMANDER :

Références internes	Codes à barres	Température de couleurs
D600 Recessed	6193102800907	Neutre (neutral white) 4000k
D600 Recessed	6193102800914	Blanc (cold white) 6000k
D600 Suspended	6193102800983	Neutre (neutral white) 4000k
D600 Suspended	6193102800990	Blanc (cold white) 6500k

Plafonniers

LED SMD Series



CONTACT :

POUR LES DISTRIBUTEURS – GROSSISTES
distribution@candyled.com

POUR LES PRESCRIPTEURS : INSTALLATEURS, ARCHITECTES, DÉCORATEURS, PROMOTEURS ET INTÉGRATEURS
prescripteurs@candyled.com

Site web : **www.candyled.com**

SIÈGE SOCIAL :
Immeuble 3S, Rue Abou Hamed Ghazali, 1073 Montplaisir, Tunis, Tunisie

DIRECTION COMMERCIALE / SHOWROOM :
Immeuble Nefissa, 31 rue des Entrepreneurs, 2035 Chargia2, Tunis, Tunisie

Tél. : +216 71 120 210

UNITÉ DE PRODUCTION :
Zone Industrielle Zriba, 1182 Zaghouan, Tunisie

E-mail : contact@candyled.com

©2026 CANDYLED
Tous droits réservés. La reproduction partielle ou totale est interdite sans l'accord écrit préalable du titulaire des droits d'auteur.
L'information présentée dans ce document est réputée être exacte et fiable et peut être changée sans notification.
Candyled est une marque déposée de Sky Industries.

CANDY LED

Brighten your life !



Candyled - Showroom
Immeuble Nefissa
31, Rue des Entrepreneurs
2035 Charguia 2 Tunis
Tél. : +216 71 120 210
Fax : +216 70 200 902
contact@candyled.com
www.candyled.com