Projecteur 100W - 12/24V DC

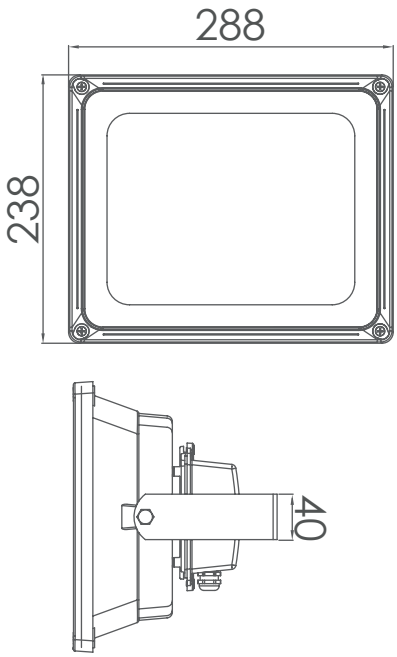

100W LED | DC 12/24V | 10000 LUMENS | CRI ≥80 | IP65

Puissance	voltage	Flux lumineux	Angle de propagation de la lumière
100 W	12/24V DC	10 000 Lumens	70°

Classe énergétique	Durée de vie	Dimensions
A⁺	50 000 h+	288 mm x 238 mm x 155 mm

LED SMD Series

Références internes	Codes à barres	Température de couleurs
F100A0B1 – 12V DC	6193102801805	Blanc (cold white) 6 500k
F100B0B1 – 24V DC	6193102801812	Blanc (cold white) 6 500k