HIGH BAY 200W

CANDY LED

Solutions efficaces d'éclairage industriel



L'éclairage LED est idéal pour illuminer des ateliers de travail et des locaux industriels.

Fabriquées à partir de matériaux solides, nos solutions d'éclairage LED étanches (IP65) supportet de très fortes vibrations, ne clignotent pas et cassent pas, contrairement aux lampes en verre.

Applications

- Industrie et entrepôts logistiques
- Ateliers de maintenance
- Salles d'exposition, showrooms
- Lieux publiques
- Salles de sport et piscines

Avantages

- Efficacité lumineuse du système : 120 lumens/W
- Indice de protection : IP65
- Indice de protection contre les chocs mécanique : IK06
- Protection contre les surtensions : 3KV
- Durée de vie : 50 000 H+
- Garantie : 3ans
- Facilité d'installation

CE 120Lm/W IK06 IP65 CRI ≥80 MADE IN TUNISIA MADE IN

Caractéristiques

Tension secteur	100-265V AC 50/60Hz
Technologie LED	SMD
Puissance	200W
Dimmabilité	Non
Protection contre les surtensions	3Kv
Efficacité Lumineuse	120 Lumens/W
Flux Lumineux	24 000 Lumens
Température de couleur	6 500K Cool White
Indice de rendu des couleurs	≥80
Degré de résistance aux chocs	IK06
Indice de protection IP	IP65
Durée de vie	50 000H+
Température de fonctionnement	-10°C à +50°C

Dimensions (mm)

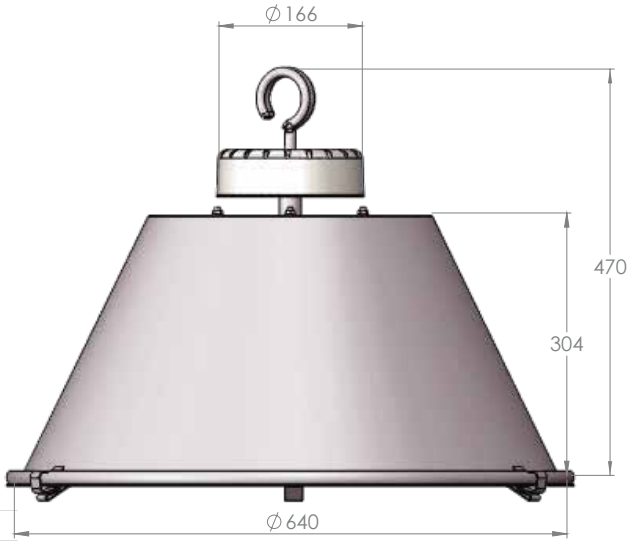

Matériaux

Matériaux corps Luminaire	Aluminium
Cache	Verre, trempé thermiquement
Joint étanchéité	Joint en silicone antivieillissement
Visserie	Inox AISI 304

Longueur (mm) : 640 / **Largeur (mm) :** 640 / **Hauteur (mm) :** 470

contact@candyled.com
Adresse : Immeuble 3s, Rue Abou Hamed El Ghazeli, Montplaisir, Tunis Tunisie
Tél. : +216 71 120 210 Fax : + 216 70 200 902
www.candyled.com