Plafonnier 12W 230V

La gamme de plafonniers Candyled est conçue pour les applications d'éclairage général en remplacement des plafonniers et lampes d'éclairage classique.

Cette gamme permet des économies d'énergie immédiates, bénéficie d'une longue durée de vie et représente un excellent rapport qualité prix.

L'installation est simple grâce aux attaches à ressort et s'ajuste parfaitement aux découpes standards.

Applications

- Éclairage général
- Espaces d'accueil
- Commerces et bureaux
- Sanitaires
- Hôpitaux et cliniques

Avantages

- Retour sur investissement rapide
- Importantes économies d'énergie
- Durée de vie : 30 000 H+
- Facilité d'installation
- Solutions de remplacement de l'éclairage conventionnel
- Large choix de température de couleurs (3 000K, 4 000K & 6 500K)

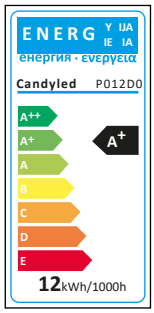

CE 1440lm IP20 CRI ≥80 120Lm/W UGR <19 MADE IN TUNISIA MADE IN

Caractéristiques

Tension secteur	100-265V AC 50Hz
Technologie LED	SMD
Puissance	12W
Dimmabilité	Non (en option)
Flux lumineux	1 440 Lumens
Température de couleur	3 000 - 4 000 - 6 500K Warm White - Neutral White - Cold White
Indice de rendu des couleurs	≥80
Indice de protection IP	IP20
Durée de vie	30 000H+
Température de fonctionnement	-10°C à +50°C

Dimensions (mm)

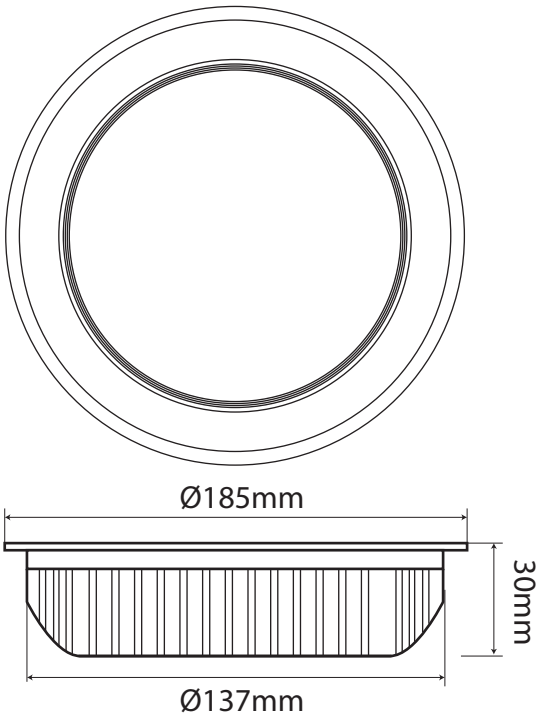

Longueur (mm) : 185 / **Largeur (mm) :** 185 / **Hauteur (mm) :** 30

Matériaux

Matériaux Housing	Aluminium avec revêtement
Cache	Polycarbonate

Adresse : Immeuble 3s, Rue Abou Hamed El Ghazeli, Montplaisir, Tunis Tunisie

contact@candyled.com Tél. : +216 71 120 210 Fax : + 216 70 200 902 www.candyled.com