Spot 6W 230V GU10

Les spots Candyled sont recommandés pour l'éclairage général en créant une atmosphère conviviale mais aussi à l'éclairage d'accentuation (vitrines et espace d'exposition).

Cette gamme permet des économies d'énergies immédiates, bénéficie d'une longue durée de vie et représente un excellent apport qualité prix.

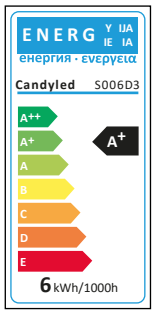

Applications

- Éclairage général
- Espace d'accueil, Chambres, halls & couloirs, toilettes
- Hôtels, restaurants, bars, cafés, musées, magasins
- Espace d'exposition, vitrines & commerces
- Salles d'eau & Sauna (nécessitant un socle étanche)
- Balisage des voies, des portes, des escaliers.
- Utilisation en extérieur (uniquement dans des luminaires appropriés)

Avantages

- Retour sur investissement rapide
- Importantes Économies d'énergie (jusqu'à 80% comparé aux lampes conventionnelles)
- Durée de vie : 30 000 H+
- Facilité d'installation : Culot standard GU10
- Solutions de remplacement de l'éclairage conventionnel
- Large choix de température de couleur (3 000 K, 4 000K & 6 500 K)

CE 660lm IP40 CRI ≥80 MADE IN TUNISIA MADE IN

Caractéristiques

Tension secteur	220-240V AC 50Hz
Technologie LED	SMD
Puissance	6W
Flux lumineux	660 Lumens
Température de couleurs	3 000 -4 000 - 6 500K Warm White - Neutral White - Cold White
Indice de rendu des couleurs	>=80
Indice de protection IP	IP40
Durée de vie	30 000H+
Température de fonctionnement	-10°C à +50°C

Matériaux

Matériaux Housing	Corps en PS + Dissipateur Aluminium
Cache	Polycarbonate

Dimensions (mm)

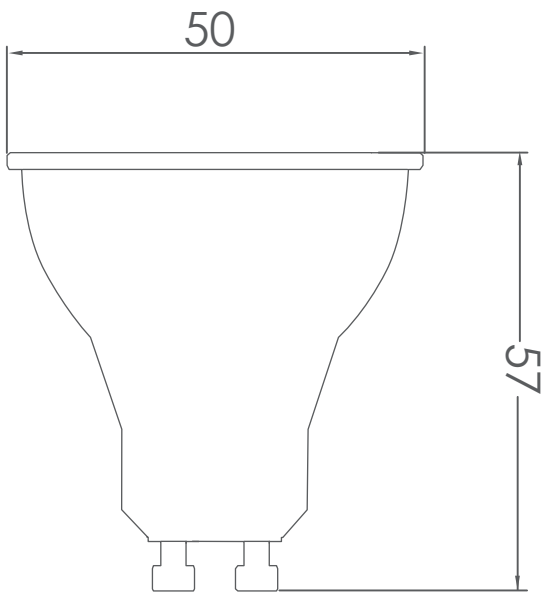

Longueur (mm) : 50 / **Largeur (mm) :** 50 / **Hauteur (mm) :** 57

Adresse : Immeuble 3s, Rue Abou Hamed El Ghazeli, Montplaisir, Tunis Tunisie
contact@candyled.com Tél. : +216 71 120 210 Fax : + 216 70 200 902 www.candyled.com