Plafonnier 6W 230V

La gamme de plafonniers Candyled est conçue pour les applications d'éclairage général en remplacement des plafonniers et lampes à éclairage classique.

Cette gamme permet des économies d'énergie immédiates, bénéficie d'une longue durée de vie et représente un excellent rapport qualité prix.

L'installation est simple grâce aux attaches à ressort et s'ajuste parfaitement aux découpes standards.

Applications

- Éclairage général
- Espaces d'accueil
- Commerces et bureaux
- Sanitaires
- Hôpitaux et cliniques

Avantages

- Retour sur investissement rapide
- Importantes économies d'énergie
- Durée de vie : 30 000 H+
- Facilité d'installation
- Solutions de remplacement de l'éclairage conventionnel
- Large choix de température de couleurs (3 000K, 4 000K & 6 500K)

CE 540lm IP20 CRI ≥80

Caractéristiques

Tension secteur	220-240V AC 50Hz
Technologie LED	COB
Puissance	6W
Dimmabilité	Non (en option)
Flux lumineux	540 Lumens
Température de couleur	3 000 -4 000 - 6 500K Warm White - Neutral White - Cold White
Indice de rendu des couleurs	>=80
Indice de protection IP	IP20
Durée de vie	30 000H+
Température de fonctionnement	-10°C à +50°C

Matériaux

Matériaux Housing	Aluminium avec revêtement
Cache	Polycarbonate

Shema dimensionnel (mm)

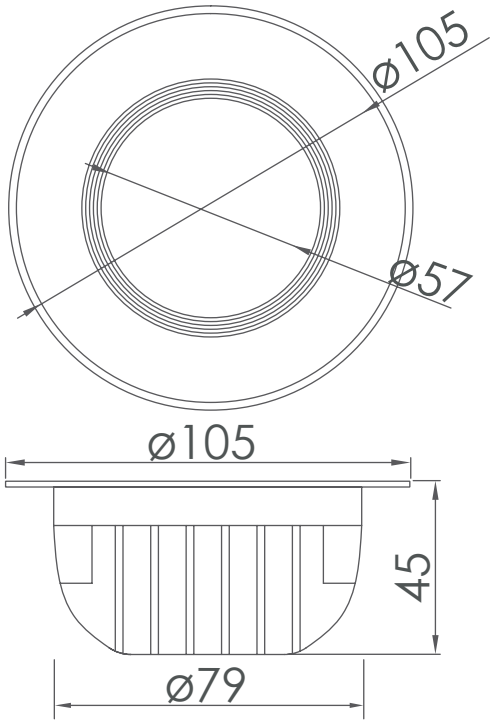

Longueur (mm) : 105 / **Largeur (mm) :** 105 / **Hauteur (mm) :** 45

Adresse : Immeuble 3s, Rue Abou Hamed El Ghazeli, Montplaisir, Tunis Tunisie
contact@candyled.com Tél. : +216 71 120 210 Fax : + 216 70 200 902 www.candyled.com