CANDY LED

Brighten your life !



Catalogue Éclairage Public 2026

www.candyled.com

PRÉSENTATION

Issu du monde des Technologies de l'Information, des réseaux et de l'Internet, le groupe 3S, leader dans son domaine, a fondé Sky Industries spécialisée dans la fabrication des solutions d'éclairage LED sous la marque Candyled.

Candyled fabrique, dans son usine idéalement située au Sud de Tunis, en plein carrefour de la Méditerranée, des solutions d'éclairage LED basées sur les dernières technologies LED.

Destinée aux particuliers et aux professionnels, notre large gamme de luminaires LED basés sur la technologie SMD s'étend des Spots aux Lampes, en passant par les Plafonniers, les Dalles, les Linéaires, les Tubes et couvre aussi l'éclairage public et industriel.

Adossé à un bureau d'études interne, Candyled est capable de concevoir, prototyper et fabriquer en grande série tout type appareil d'éclairage à technologie LED. Que ce soit sous notre propre marque ou en marque blanche pour des industriels, des intégrateurs ou des distributeurs.

En 2022, Candyled a massivement investi dans une fonderie d'Aluminium pour la fabrication des corps de ces différents produits.

Au vu de notre pédigrée IT, nous avons lancé la première solution d'éclairage intelligent (IoT - LoRaWAN) en Tunisie et en Afrique. Cette solution est actuellement déployée sur plusieurs sites.

Comme la technologie n'a de valeur et d'importance que si elle profite au plus grand nombre, notre ultime objectif est de démocratiser l'utilisation de l'éclairage LED dans le bassin méditerranéen, au Moyen-Orient et en Afrique pour le mettre à la portée de tous.

Première usine en la matière en Afrique, au Moyen-Orient et dans le monde arabe, nous aspirons naturellement à figurer parmi les premiers fournisseurs d'éclairage LED dans cette zone géographique.

Découvrez notre catalogue Candyled avant de découvrir notre site web www.candyled.com et illuminez votre vie.

Brighten your life !



POURQUOI CANDYLED ?

La LED (Lighting Emmiting Diode) également appelée DEL (Diode Electro Luminescente) est un composant électronique de la famille des composants Optoélectroniques capable d'émettre de la lumière lorsqu'un courant électrique le parcourt. Apparue dès 1962, la Led est l'une des sources lumineuses les plus performantes, économiques et durables.

Beaucoup considèrent aujourd'hui que c'est l'invention la plus révolutionnaire depuis plus de cent ans.

En fait, les applications intégrant des LEDs sont quasiment infinies...

LES NOMBREUX AVANTAGES DES AMPOULES ET SYSTÈME D'ÉCLAIRAGE CANDYLED

Nos solutions d'éclairage à LED présentent des forces non négligeables permettant une économie d'énergie, réduction des coûts de possession et de maintenance :

Conformité aux normes	Garantie	Durée de vie
CE	Jusqu'à 5 ans garantie warranty	Durée de vie 100 000h+ Lifetime
Conformité aux normes de qualité et de sécurité les plus sévères, notamment aux normes Européennes	Jusqu'a 5 ans de Garantie pour la gamme éclairage public et éclairage professionnel	La durée de vie de la gamme éclairage public et éclairage professionnel est de 100 000H+
Fidélité des couleurs	**Sécurité**	**Efficacité énergétique**
CRI ≥90	Hg 0% Mercury Free · Pb 0% Lead Free · UV · IR	UP TO 90% Energy saving
Bonne restitution des couleurs	Ne contient ni Mercure ni Plomb. Pas d'émission d'Ultraviolet (UV) ou Infrarouge (IR)	90% d'économie d'énergie (comparé à l'incandescent)
Allumage instantané	**Efficacité Lumineuse**	**Choix des couleurs**
100 % 0 sec	160 lm / W	
100% de lumière immédiatement	De 100 à 160 Lumens par Watt	Grand choix de températures de couleurs allant des blancs chauds aux blancs froids



ÉCLAIRAGE PUBLIC

L'éclairage public et son optimisation sont un enjeu majeur d'attractivité, de sécurité mais aussi d'économie pour les collectivités, les professionnels et les particuliers.
Candyled vient répondre à ces besoins en offrant une solution permettant de réduire les coût et l'impact sur notre environnement.
C'est la solution idéale pour un éclairage public optimal adapté à un large choix d'applications : autoroutes, routes à fort trafic, rues, voies résidentielles et parkings.
La gamme LUMAX bénéficie d'un excellent rendement énergétique et d'une garantie de 5 ans.

APPLICATIONS

- Éclairage Urbain
- Rues et voies résidentielles
- Parkings
- Autoroutes
- Routes principales et voies rapides

AVANTAGES :

- Efficacité lumineuse du système : Supérieure à 150 lumens/W
- Équipé de lentilles : Optiques routiers
- Indice de protection : IP66
- Indice de protection contre les chocs mécaniques : IK10
- Protection contre les surtensions : 10Kv
- Durée de vie : 100 000 H+
- Garantie : 5ans
- Facilité d'installation

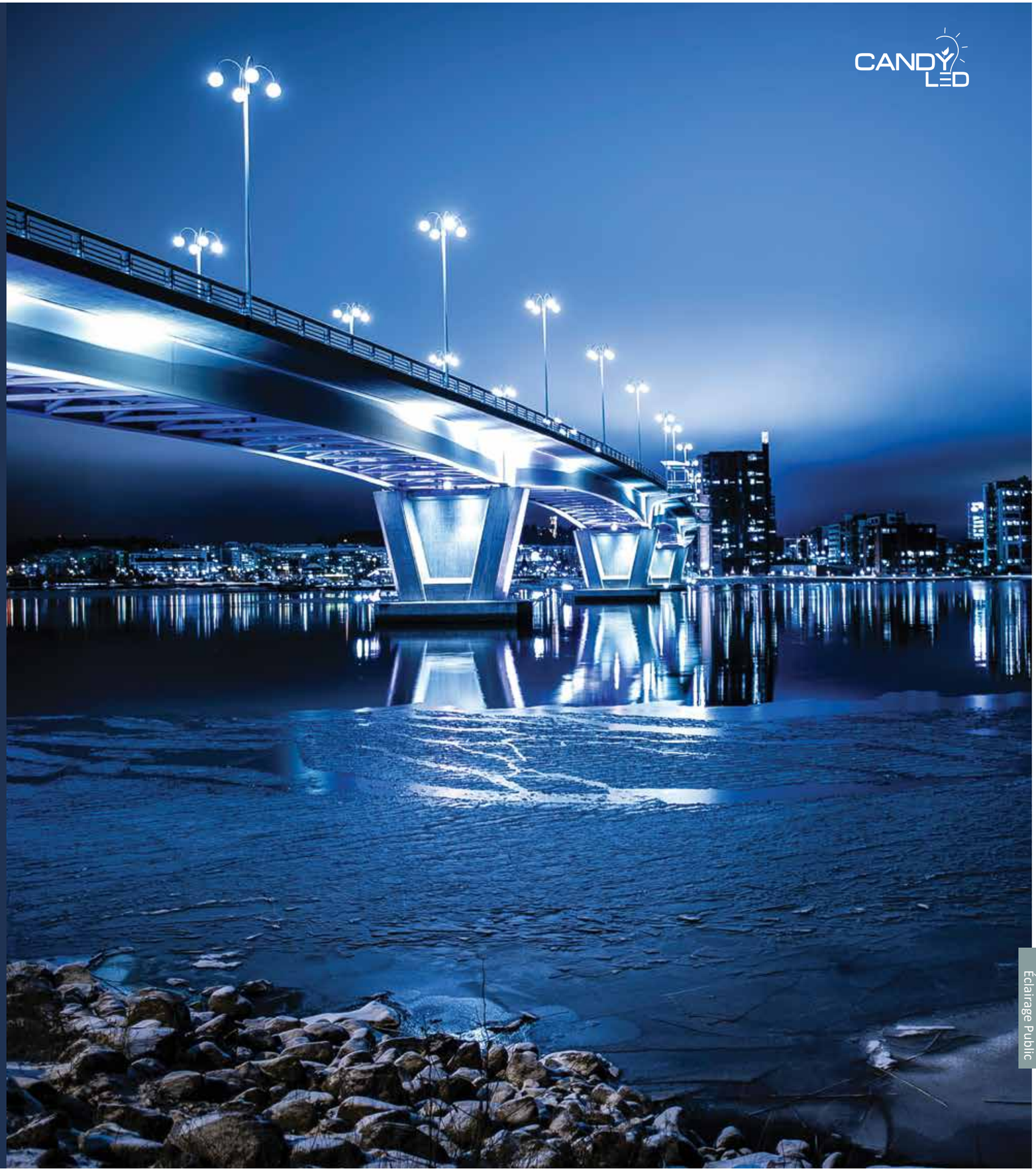

ÉCLAIRAGE PUBLIC



80W 230V | 100W 230V | 120W 230V | 150W 230V | 200W 230V | 40W 230V

	W			A+		d [mm]	K	Lm	Références
Lumax 80W 230V AC	80	100 - 265V AC	Lentilles	A+	100 000 h+	677-305-187	6 500	12 000	E080D0B2
Lumax 100W 230V AC	100	100 - 265V AC	Lentilles	A+	100 000 h+	677-305-187	6 500	15 500	E100D0B2
Lumax 120W 230V AC	120	100 - 265V AC	Lentilles	A+	100 000 h+	677-305-187	6 500	18 800	E120D0B2
Lumax 150W 230V AC	150	100 - 265V AC	Lentilles	A+	100 000 h+	677-305-187	6 500	22 500	E150D0B2
Lumax 200W 230V AC	200	100 - 265V AC	Lentilles	A+	100 000 h+	677-305-187	6 500	30 000	E200D0B2
Citylight 40W 230V AC	40	100 - 265V AC	Lentilles	A+	100 000 h+	500-500-450	6 500	5 600	E040D0B5

LUMAX 80W - 230V AC

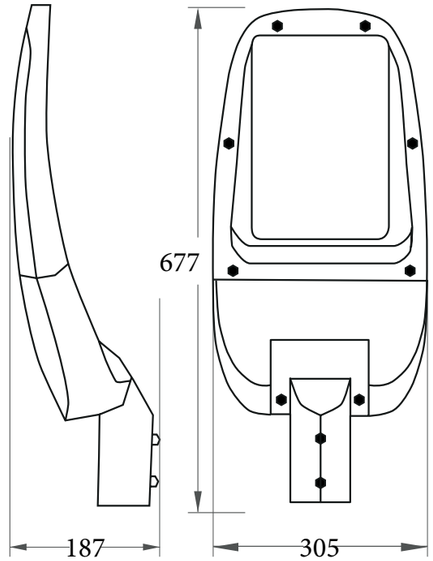



Smart Lighting Ready

80W LED | 100-265V AC 50Hz | 12000 LUMENS | CRI ≥75 | IP66 | PF >0,95 | IK10 | >150Lm/W

CARACTÉRISTIQUES :

W			
Puissance	Voltage	Flux lumineux	Angle de propagation de la lumière
80 W	100 - 265V	12 000 Lumens	Optique routier

A+		d [mm]
Classe énergétique	Durée de vie	Dimensions
A+	100 000 h+	677 mm x 305 mm x 187 mm

RÉFÉRENCES POUR COMMANDER :

Références internes	Codes à barres	Température de couleurs
E080D0B2	6193102802895	Blanc (cold white) 6 500k

Series LED SMD

Dimmabilité : Driver dimmable 0/1 to 10 en option.
Solution PV disponible sur demande

LUMAX 100W - 230V AC



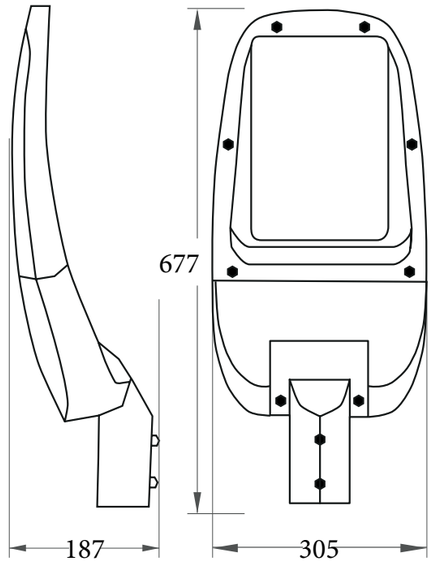

100W LED | 100-265V AC 50Hz | 15500 LUMENS | CRI ≥75 | IP66 | PF >0,95 | IK10 | >150Lm/W

CARACTÉRISTIQUES :

Puissance	Voltage	Flux lumineux	Angle de propagation de la lumière
100 W	100 - 265V	15 500 Lumens	Optique routier

Classe énergétique	Durée de vie	Dimensions
A+	100 000 h+	677 mm x 305 mm x 187 mm

RÉFÉRENCES POUR COMMANDER :

Références internes	Codes à barres	Température de couleurs
E100D0B2	6193102802901	Blanc (cold white) 6 500k

Dimmabilité : Driver dimmable 0/1 to 10 en option.

Series LED SMD

Éclairage Public

LUMAX 120W - 230V AC

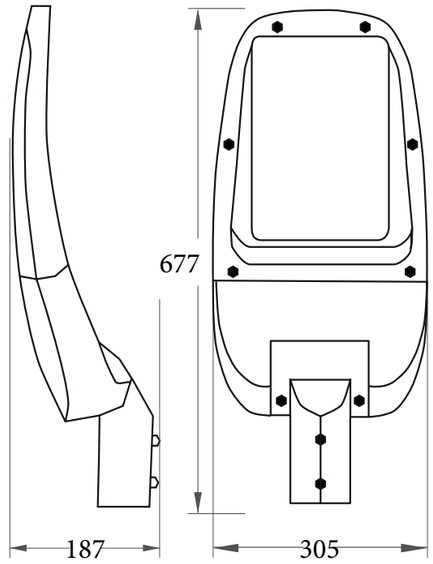



120W LED | 100-265V AC 50Hz | 18800 LUMENS | CRI ≥75 | IP66 | PF >0,95 | IK10 | >150Lm/W

CARACTÉRISTIQUES :

Puissance	Voltage	Flux lumineux	Angle de propagation de la lumière
120 W	100 - 265V	18 800 Lumens	Optique routier

Classe énergétique	Durée de vie	Dimensions
A+	100 000 h+	677 mm x 305 mm x 187 mm

RÉFÉRENCES POUR COMMANDER :

Références internes	Codes à barres	Température de couleurs
E120D0B2	6193102802918	Blanc (cold white) 6 500k

Dimmabilité : Driver dimmable 0/1 to 10 en option.

Series LED SMD

Éclairage Public

LUMAX 150W - 230V AC



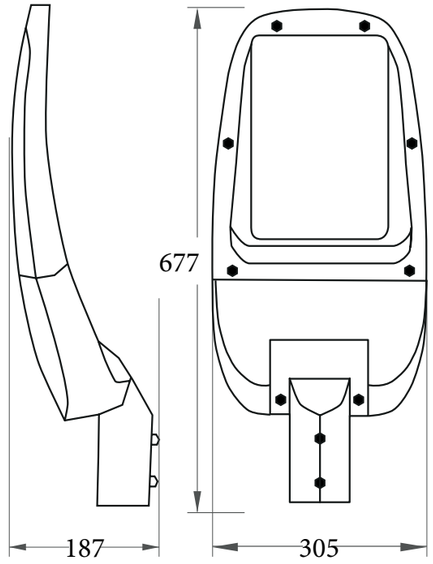

150W LED | 100-265V AC 50Hz | 22500 LUMENS | CRI ≥75 | IP66 | PF >0,95 | IK10 | >150Lm/W

CARACTÉRISTIQUES :

Puissance	Voltage	Flux lumineux	Angle de propagation de la lumière
150 W	100 - 265V	22 500 Lumens	Optique routier

Classe énergétique	Durée de vie	Dimensions
A+	100 000 h+	677 mm x 305 mm x 187 mm

RÉFÉRENCES POUR COMMANDER :

Références internes	Codes à barres	Température de couleurs
E150D0B2	6193102802925	Blanc (cold white) 6 500k

Dimmabilité : Driver dimmable 0/1 to 10 en option.

Series LED SMD

LUMAX 200W - 230V AC

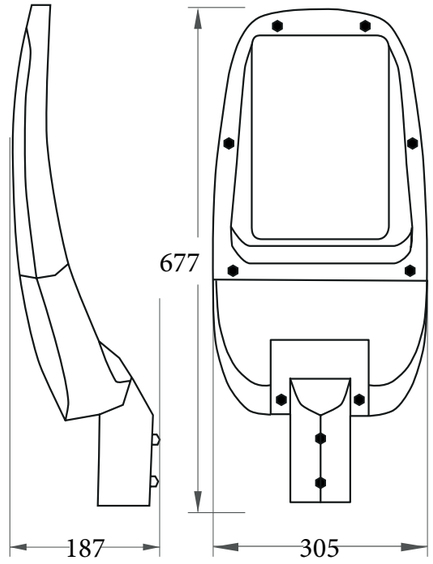



200W LED | 100-265V AC 50Hz | 30000 LUMENS | CRI ≥75 | IP66 | PF >0,95 | IK10 | >150Lm/W

CARACTÉRISTIQUES :

Puissance	Voltage	Flux lumineux	Angle de propagation de la lumière
200 W	100 - 265V	30 000 Lumens	Optique routier

Classe énergétique	Durée de vie	Dimensions
A+	100 000 h+	677 mm x 305 mm x 187 mm

RÉFÉRENCES POUR COMMANDER :

Références internes	Codes à barres	Température de couleurs
E200D0B2	6193102803694	Blanc (Cold white) 6 500k

Dimmabilité : Driver dimmable 0/1 to 10 en option.

Series LED SMD

CITYLIGHT 40W - 230V AC

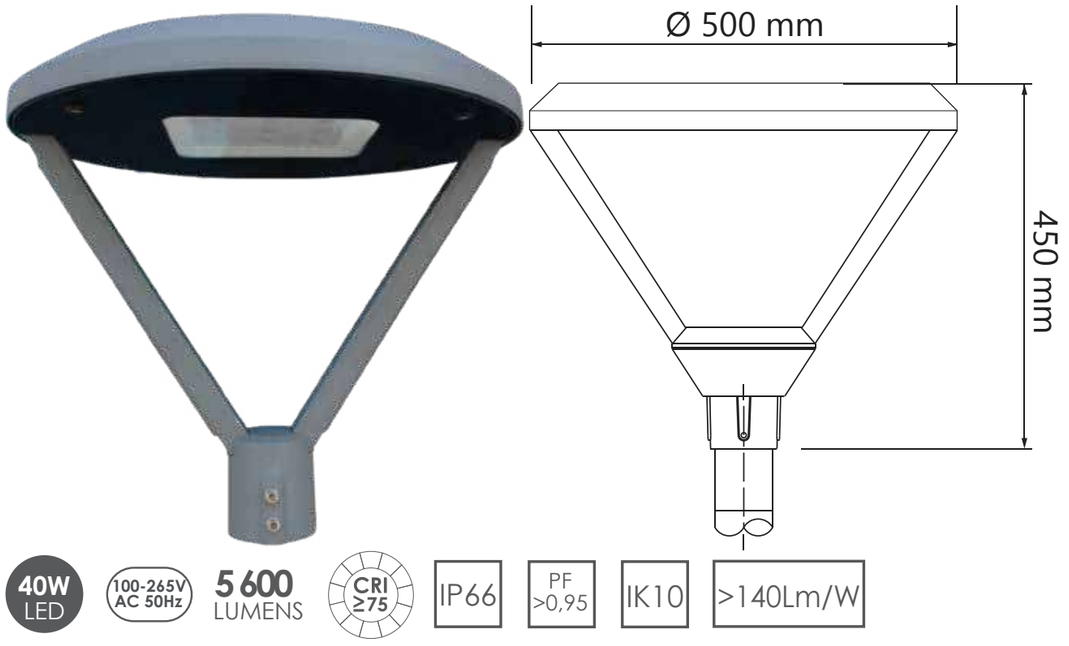

40W LED | 100-265V AC 50Hz | 5 600 LUMENS | CRI ≥75 | IP66 | PF >0,95 | IK10 | >140Lm/W

CARACTÉRISTIQUES :

Puissance	Voltage	Flux lumineux	Angle de propagation de la lumière
40 W	100 - 265V	5 600 Lumens	Optique routier

Classe énergétique	Durée de vie	Dimensions
A+	100 000 h+	500 mm x 500 mm x 450 mm

RÉFÉRENCES POUR COMMANDER :

Références internes	Codes à barres	Température de couleurs
E040D0J5	6193102803670	Jaune (Warm white) 3 000k
E040D0N5	6193102803663	Neutre (Neutral white) 4 000k
E040D0B5	6193102803687	Blanc (Cold white) 6 500k

Dimmabilité : Driver dimmable 0/1 to 10 en option.

LED SMD Series



ÉCLAIRAGE PUBLIC INTELLIGENT

L'éclairage des villes est un des facteurs principaux du confort et de la sécurité des habitants. Pourtant la grande majorité des installations d'éclairage public sont vétustes et pèsent lourdement dans les dépenses énergétiques des villes. Se munir d'infrastructures rénovées permet à la fois à de réduire la consommation d'énergie, de fournir un niveau d'éclairage adapté et de garantir la sécurité des habitants.

Candyled propose une solution intelligente qui permet de moderniser le réseau d'éclairage des villes pour le rendre plus efficient et le connecté aux nouveaux services de gestion et de communication.

Cette solution d'éclairage intelligent permet de réaliser d'importantes économies d'énergie et d'adapter la luminosité en fonction de l'environnement et des situation. En effet, les LED procurent une lumière plus esthétique que celle des ampoules traditionnelles pour une durée de vie plus longue et consomment moins d'énergie.

Grâce à la Télégestion les utilisateur peuvent piloter à distance l'allumage / l'extinction des luminaires ainsi que l'intensité d'éclairage. Elle permet également de prévoir les interventions de maintenance préventive et curative.

APPLICATIONS

- Éclairage Urbain
- Rues et voies résidentielles
- Parkings
- Autoroutes
- Routes principales et voies rapides

AVANTAGES :

- Smart Control : Système Intélligent de contrôle et de gestion
- Connectivité LoRaWan
- Efficacité lumineuse du système : >150 lumens/W
- Equipé de lentilles : Optiques routiers
- Indice de protection : IP66
- Indice de protection contre les chocs mécanique : IK10
- Protection contre les surtensions : 10Kv
- Durée de vie : 100 000 H+
- Garantie : 5ans
- Facilité d'installation



ÉCLAIRAGE PUBLIC INTELLIGENT

CANDY LED



100W 230V

150W 230V

	W			A+		d [mm]	K	Lm	Références
Smart Lumax 100W	100	100 - 265V AC	Lentilles	A+	100 000 h+	677-305-187	6 500	15 500	E100D0B3 E100D0N3
Smart Lumax 150W	150	100 - 265V AC	Lentilles	A+	100 000 h+	677-305-187	6 500	22 500	E150D0B3 E150D0N3

CANDY LED

SMART LUMAX 100W - 230V AC

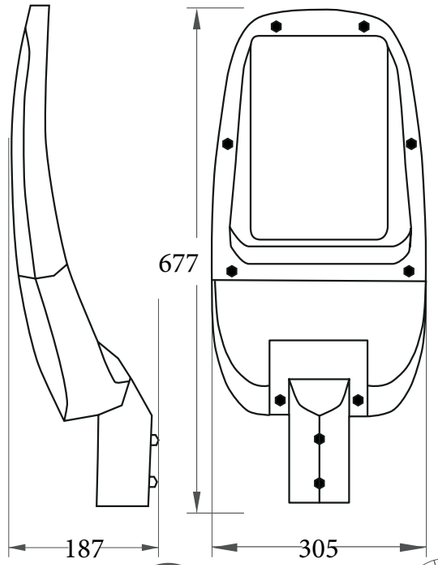



100W LED | 100-265V AC 50Hz | 15500 LUMENS | CRI ≥75 | IP66 | PF >0,95 | IK10 | >150Lm/W | LoRa | TIME CONTROL | PHOTOCELL

CARACTÉRISTIQUES :

W			
Puissance	Voltage	Flux lumineux	Angle de propagation de la lumière
100 W	100 - 265V	15 500 Lumens	Optique routier

A+		d [mm]
Classe énergétique	Durée de vie	Dimensions
A+	100 000 h+	677 mm x 305 mm x 187 mm

RÉFÉRENCES POUR COMMANDER :

Références internes	Codes à barres	Température de couleurs
E100D0B3	6193102803151	Blanc (cold white) 6 500k
E100D0N3	6193102803168	Neutre (Neutral white) 4 000k

LED SMD Series

Le contrôleur LoRaWAN a été conçu pour un permettre un contrôle intélligent des Luminaires. Données collectées : On/Off/Dimming, voltage, courant, Consommation & Facteur de puissance.
Cellule photoélectrique incluse permettant le contrôleur et l'ajustement de la luminosité en fonction de la luminosité ambiante.

SMART LUMAX 150W - 230V AC

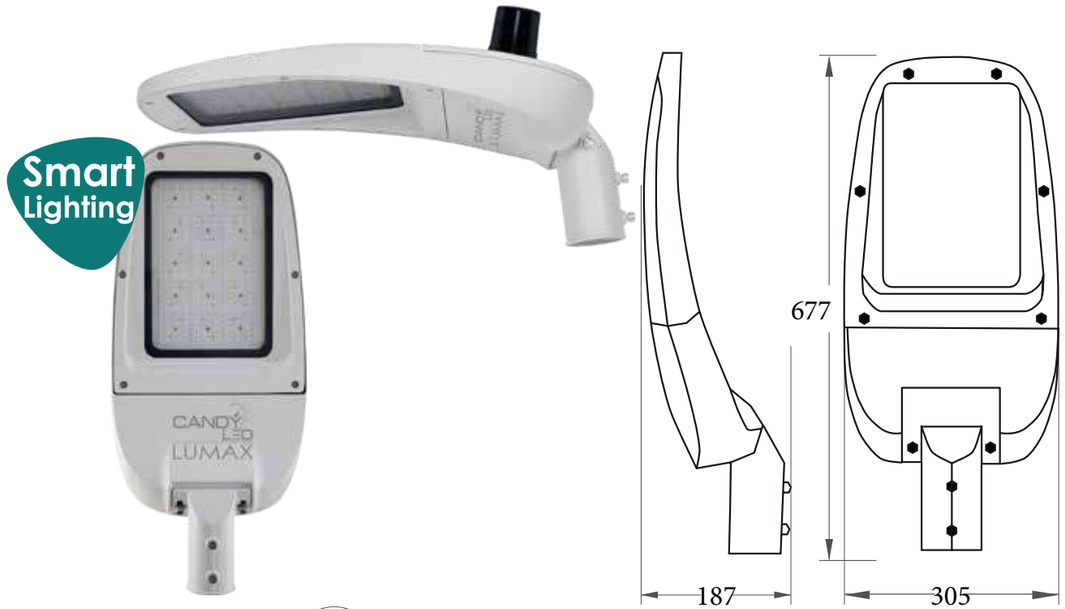

150W LED | 100-265V AC 50Hz | 22500 LUMENS | CRI ≥75 | IP66 | PF >0,95 | IK10 | >150Lm/W | LoRa | TIME CONTROL | PHOTOCELL

CARACTÉRISTIQUES :

Puissance	Voltage	Flux lumineux	Angle de propagation de la lumière
150 W	100 - 265V	22 500 Lumens	Optique routier

Classe énergétique	Durée de vie	Dimensions
A+	100 000 h+	677 mm x 305 mm x 187 mm

RÉFÉRENCES POUR COMMANDER :

Références internes	Codes à barres	Température de couleurs
E150D0B3	6193102803175	Blanc (cold white) 6 500k
E150D0N3	6193102803182	Neutre (Neutral white) 4 000k

Le contrôleur LoRaWAN a été conçu pour un permettre un contrôle intélligent des Luminaires. Données collectées : On/Off/Dimming, voltage, courant, Consommation & Facteur de puissance.
Cellule photoélectrique incluse permettant le contrôleur et l'ajustement de la luminosité en fonction de la luminosité ambiante.

Series LED SMD

Éclairage Public



PARMI NOS RÉFÉRENCES

Carrefour
mg
Géant
MONOPRIX
CASH & CARRY
AZIZA عزيزة
PATHE!
التلفزة التونسية TELEVISION TUNISIENNE
مدينة الثقافة Cité de la Culture
NIDA Outsource Center
VERMEG
LA ROSE IMMOBILIÈRE
Le Palace
lti hotels
Riviera HOTEL
Laico لايكو
Radisson BLU
GOLDEN TULIP HOTELS • INNS • RESORTS
MÖVENPICK HOTELS & RESORTS
MIVV INVENT EXHAUSTS
Pro 2C Tunis
Biosève au cœur de la nature
Société de Promotion Immobilière NEFISSA
SFBT
مجموعة بولينا القابضة POULINA GROUP HOLDING
CHAHIA
DEMCO Jeans, Casual, Knits and Sportswear Manufacturing
g net GlobalNet
TUNISIE CABLES
COFICAB Powered by Passion
AFRICA SOLAR

NOTRE BUREAU D'ÉTUDES INTERNE

CANDY LED

NOTRE BUREAU D'ÉTUDES EXPERT EN ÉCLAIRAGES LED

Notre bureau d'études interne accompagne les entreprises et les professionnels dans leurs projets d'études d'éclairage pour les nouvelles constructions ou le re-lamping. Constitués d'ingénieurs, notre équipe assiste ces partenaires depuis la phase d'avant-projet jusqu'à la réception des travaux.

Nous travaillons en étroite collaboration avec les architectes et les collectivités afin d'apporter notre savoir-faire et notre expertise dans le choix des luminaires et leur agencement.

Nous axons nos études sur des calculs précis en photométrie, pour en déterminer ensuite une représentation ou maquette 3D réaliste. Les étapes importantes d'un projet d'étude sont :

- Calculs et détermination des besoins en flux lumineux.
- Simulation des données collectées en une représentation 3D.
- Finalisation de la 3D avec représentation des luminaires







PROTOTYPAGE ET CONCEPTION DE LUMINAIRES LED

Sky Industries est spécialisée dans la conception et la fabrication de tout dispositif d'éclairage à LED.

En s'appuyant sur son bureau d'études et son atelier de fabrication Sky Industries vous permet de concevoir puis de réaliser tout prototype fonctionnel pour une fabrication série, dans un délai rapide et pour un prix compétitif.

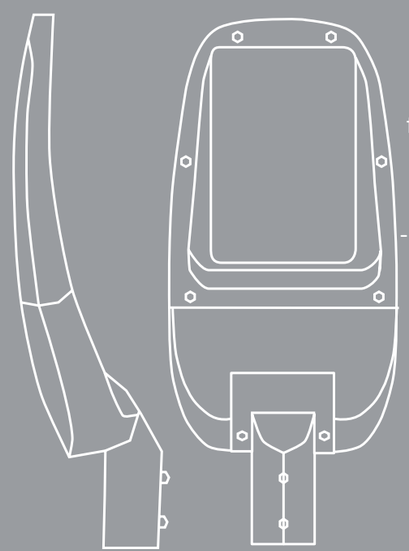

Notre offre comprend :
- La fabrication et l'optimisation technico-économique pour vos besoins spécifiques « du sur mesure »
- Choix de la technologie LED adaptée à vos besoins
- L'optimisation thermique et choix des optiques
- Le câblage électrique, les connectiques et l'intégration mécanique

LEXIQUE

LUMEN :

Le lumen (lm) est une unité de puissance lumineuse qui indique combien de lumière utile à l'éclairage est émise par une ampoule ou luminaire. Scientifiquement, un lumen est le flux lumineux capté par une surface de 1 mètre carré située à 1 mètre d'une source lumineuse ayant une intensité lumineuse d'une candela (= flamme d'une bougie).

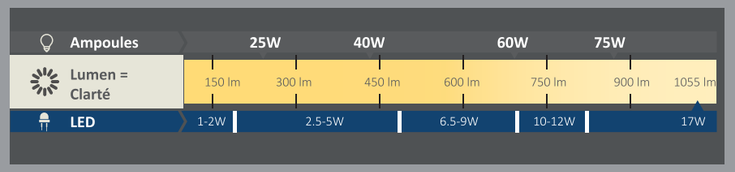

VOLTAGE :

Voltage est un terme technique tiré du vocabulaire lié à l'électricité. Il s'agit d'une unité mesurant la tension d'un appareil électrique.

DOUILLE :

Organe recevant le culot d'une lampe électrique et assurant sa connexion au circuit d'alimentation. Les douilles sont à vis ou à baïonnette.



FLUX LUMINEUX :

Le flux lumineux est la quantité de lumière fournie par une lampe ou un luminaire. Le Lumen est son unité de mesure symbolisé par les lettres : lm.

ANGLE DE PROPAGATION DE LA LUMIÈRE :

L'angle de luminosité d'un dispositif lumineux à LED représente la largeur du champ de lumière au départ de la source lumineuse.
Plus cet angle est réduit, plus la zone éclairée sous le luminaire à LED sera petite mais intensément éclairée.

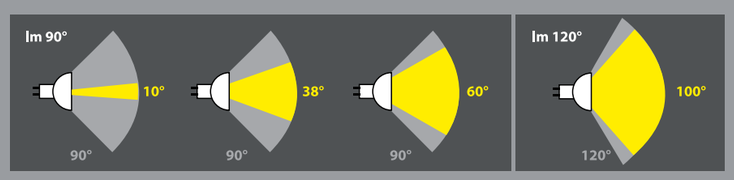

CLASSE ÉNERGÉTIQUE :

Les classes d'efficacité énergétique des lampes ou luminaires à LED sont définies en fonction d'un critère de rendement : A++ ayant la meilleure efficacité.
Les classes sont définies par un rapport entre une puissance absorbée par la lampe et une puissance de référence, nommée indice d'efficacité énergétique IEE.



DURÉE DE VIE :

La durée de vie des lampes à LED est largement supérieure à celle des autres technologies.
Nos lampes et luminaires bénéficient d'une durée de vie de plus de 30 000 h (soit plusieurs dizaines d'années d'utilisation) contre 1 000 h pour les lampes à incandescence, 2 000 h pour les lampes halogènes et 5 000 h pour les lampes fluo-compactes.
Ainsi, l'achat et le remplacement d'une lampe LED sont moins fréquents, ce qui améliore la rentabilité de l'investissement.

DIMMABLE :

Le mot dimmable est un terme anglophone qui veut simplement dire qu'il est possible de faire varier l'intensité d'éclairage.
L'utilisateur peut ajuster la puissance de l'éclairage de nos lampes et spots LED en fonction de ces différents besoins et en fonction de l'ambiance que l'il souhaite.

KELVIN :

Le Kelvin est une unité de mesure du système international qui exprime la température thermodynamique. Le symbole du Kelvin est "K".
Dans la pratique, le nombre de Kelvin indique la couleur d'une source lumineuse.

Température de couleur	Couleur
2600 K	Jaune orange
3000 K	Blanc chaud (coucher de soleil)
5000 K	Blanc neutre (lumière du jour)
6500 K	Blanc froid (lumière polaire)

CONTACT :

POUR LES DISTRIBUTEURS – GROSSISTES
distribution@candyled.com

POUR LES PRESCRIPTEURS : INSTALLATEURS, ARCHITECTES, DÉCORATEURS, PROMOTEURS ET INTÉGRATEURS
prescripteurs@candyled.com

Site web : www.candyled.com

SIÈGE SOCIAL :
Immeuble 3S, Rue Abou Hamed Ghazali, 1073 Montplaisir, Tunis, Tunisie

DIRECTION COMMERCIALE / SHOWROOM :
Immeuble Nefissa, 31 rue des Entrepreneurs, 2035 Chargia2, Tunis, Tunisie

Tél. : +216 71 120 210

UNITÉ DE PRODUCTION :
Zone Industrielle Zriba, 1182 Zaghouan, Tunisie

E-mail : contact@candyled.com

©2026 CANDYLED
Tous droits réservés. La reproduction partielle ou totale est interdite sans l'accord écrit préalable du titulaire des droits d'auteur.
L'information présentée dans ce document est réputée être exacte et fiable et peut être changée sans notification.
Candyled est une marque déposée de Sky Industries.

CANDY LED

Brighten your life !



Candyled - Showroom
Immeuble Nefissa
31, Rue des Entrepreneurs
2035 Charguia 2 Tunis
Tél. : +216 71 120 210
Fax : +216 70 200 902
contact@candyled.com
www.candyled.com